KITO VAN LEUSDEN

SPEZIELL ENTWICKELTE HEBELÖSUNGEN

GELENKFAHRWERKE FÜR KRANBRÜCKEN

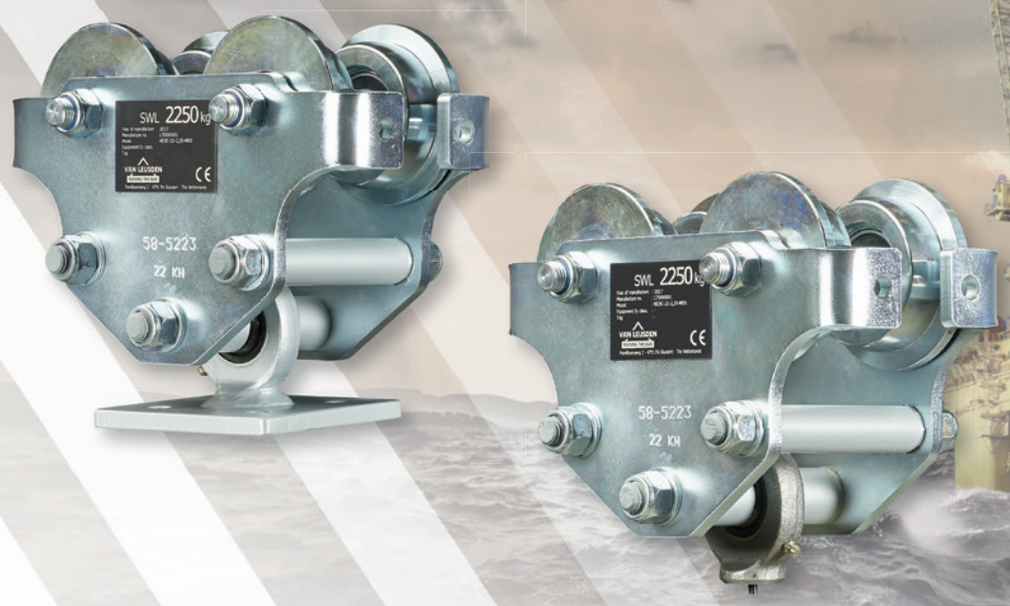

HD3C GELENKFAHRWERKE FÜR KRANBRÜCKEN

1.100 KG – 5.300 KG TRAGLAST

Leaflet No. KITO-82000.01_DE

KITO VAN LEUSDEN

HD3C GELENKFAHRWERKE FÜR KRANBRÜCKEN

1.100 KG – 5.300 KG TRAGLAST

Konstruiert und hergestellt gemäß::

- EG Maschinenrichtlinie 2006/42/EG
- EN13157
- Hergestellt in den Niederlanden

Eigenschaften:

- Leichtgängiger Lauf entlang des Kranportals durch flexibles Aufhängungssystem mit Kugelgelenken
- Kugelgelenke aus Stahl, schweißgeeignet
- Festes Aufhängeset für vorgegebene Kranportalträgerbreite
- Radbruchstütze und Kippschutz integriert
- Laufrollen mit lebensdauergeschmierten Kugellagern
- Geeignet für alle Arten von Trägern
- Oberflächenbehandlung der Fahrwerke: elektrisch verzinktes Chassis, Räder und Radwellen. Aufhängungsset: in Zink-Grundierung + Decklackierung

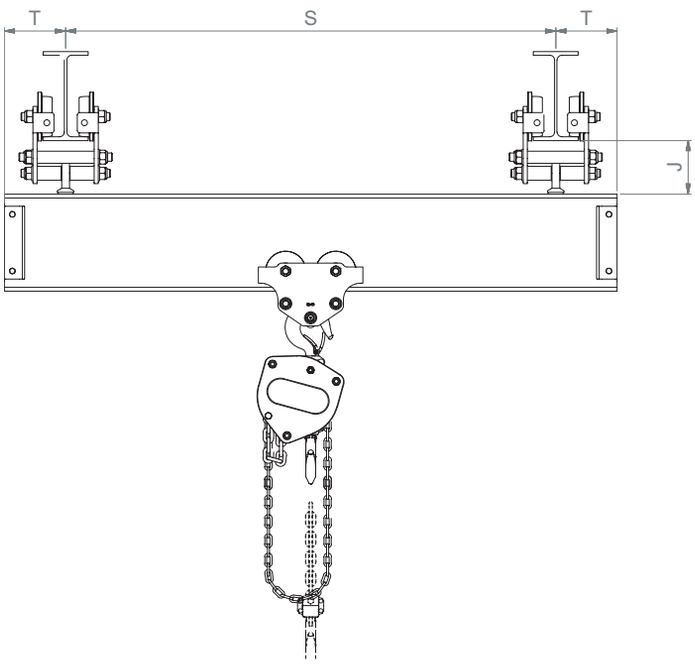

Optional:

- Montageplatte für Schraubaufhängung am Kranträger
- Fahrwerke mit Gummipuffer ausgestattet
- Fahrwerksrollen aus Edelstahl
- Spezielle Seitenplatten zur Vergrößerung des Maßes "E".
- Abnahmeprüfzeugnis 3.1
- Spezieller Oberflächenschutz nach ISO 12944
- Edelstahlausführung
- Maßgeschneiderte Lösungen
- Übersichtszeichnung in 2D (.DWG) und 3D (.STEP)

Technische Informationen:

1. Die maximale Spannweite (S) beträgt 8m für alle Kapazitäten.
2. Für Krane mit einer Reichweite größer als (T) kontaktieren Sie uns oder Ihren lokalen Lieferanten.
3. Geben Sie immer Ihren Trägertyp an
4. Maximale INP-Profilbegrenzung für 11kN = INP300, 22kN = INP360, 33kN = INP400, 52kN = INP450

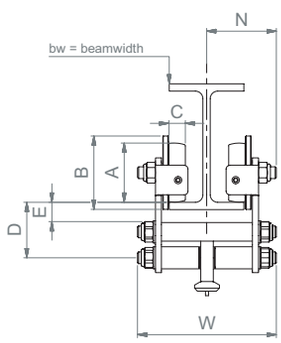

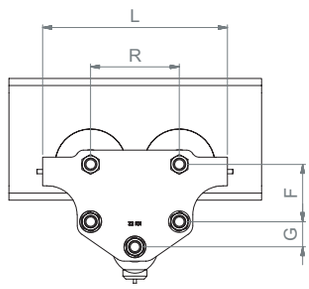

Trag-last	Artikelnummer	Fahrwerk	Flanschbreite	Aufhän-gung GKDO[1]	Gewicht	Abmessungen												
kg			mm		kg	A	B	C	L	T	J	W	R	D	E	F	G	N
	82000-01110		55-120	20							100							
1.100	82000-01120	11 kN	121-240	25	6	60	75	18	190	125	105	BW + 70	99	60	20	60	30	65
	82000-01130		241-305	30							110							
	82000-02210		74-113	25							120							
2.250	82000-02220	22 kN	114-210	30	12	80	100	22	255	150	125	BW + 85	123	75	27	80	35	65
	82000-02230		211-305	35							135							
	82000-03310		90-131	30							140							
3.350	82000-03320	33 kN	132-220	35	20	100	120	25	300	175	150	BW + 105	144	90	35	100	40	70
	82000-03330		221-305	40							160							
	82000-05210		106-131	35							180							
5.300	82000-05220	52 kN	132-210	40	32	125	150	30	375	200	185	BW + 120	174	117	40	120	60	100
	82000-05230		211-310	45							195							

[1] GKDO: Gelenklager und Gelenkstangenköpfe

Konstruktions- und Maßänderungen vorbehalten.

Van Leusden BV
Parelhoenweg 2 | 4791 PA Klundert | The Netherlands
Tel. +31 168 385 225 | www.vanleusden.com | info@vanleusden.com

LIFTING EXPECTATIONS